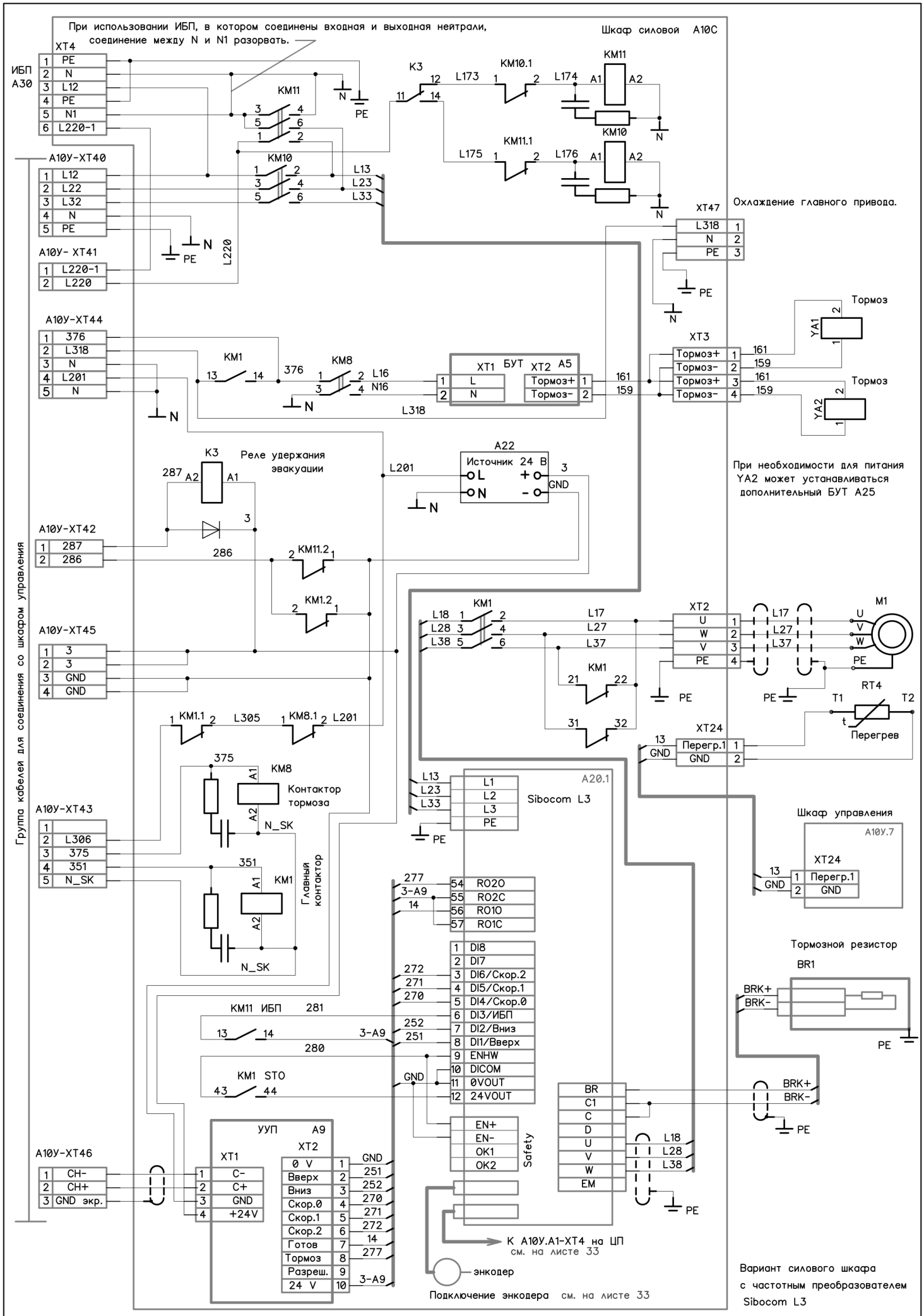

Вариант схемы для случая испольльзования ИБП для автоматической эвакуации.

11	Зам	ДНБР.28-23		12.09.23	ДНБР.484430.001-01 Э3
Изм	Лист	№ докум.	Подп.	Дата	Лист 31